LINEAR SYSTEMS

MV･MY シリーズボールねじ／精度等級C10

は直接入力してください。

適用サポートユニット
角形サポートユニット：MSK-8K ／ 丸形サポートユニット：MSF-8
MSK-8S

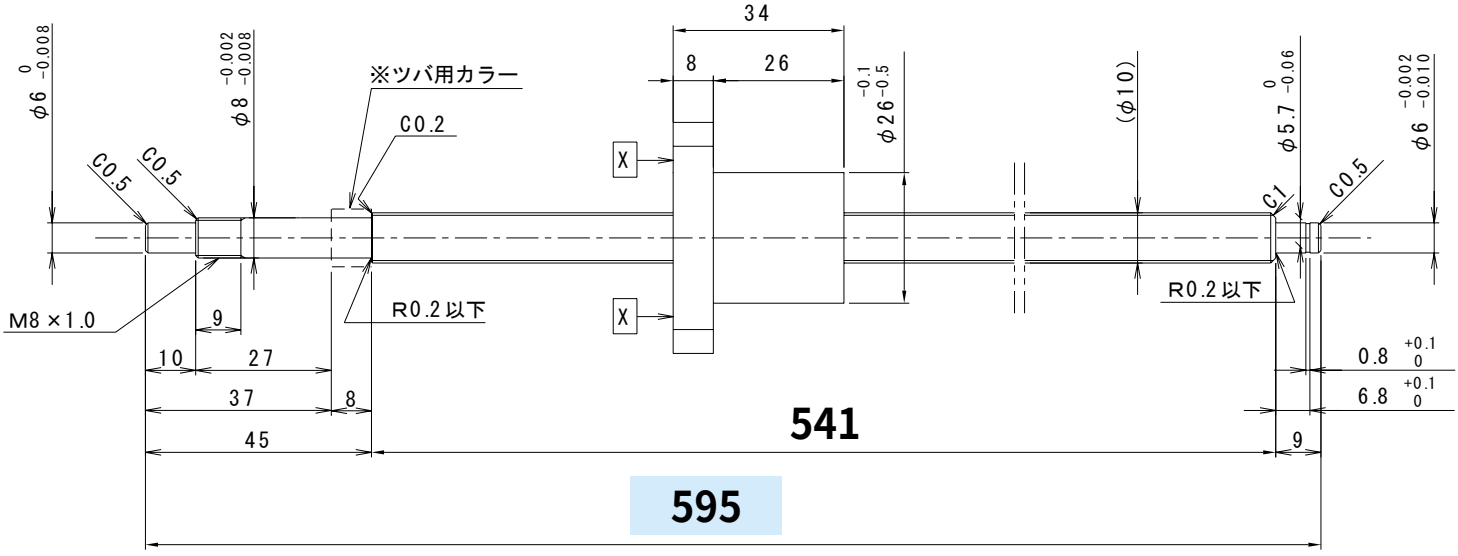

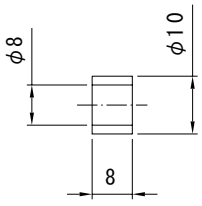

ツバ用カラー

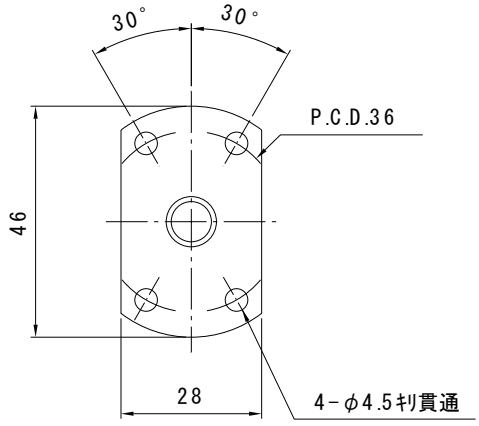

矢視X－X

ナットの向き

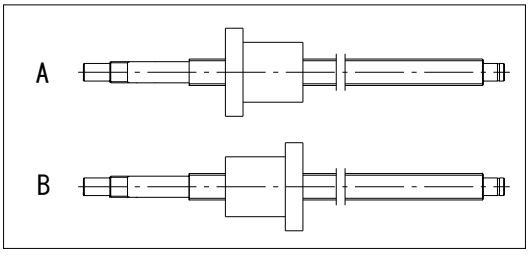

		全長（最大長595）	ナットの向き
MY ・ MV	1004 ×	595	A

備考欄