MV･MY シリーズボールねじ／精度等級C10

LINEAR SYSTEMS

は直接入力してください。

適用サポートユニット
角形サポートユニット：MSK-10K ／ 丸形サポートユニット：MSF-10
MSK-10S

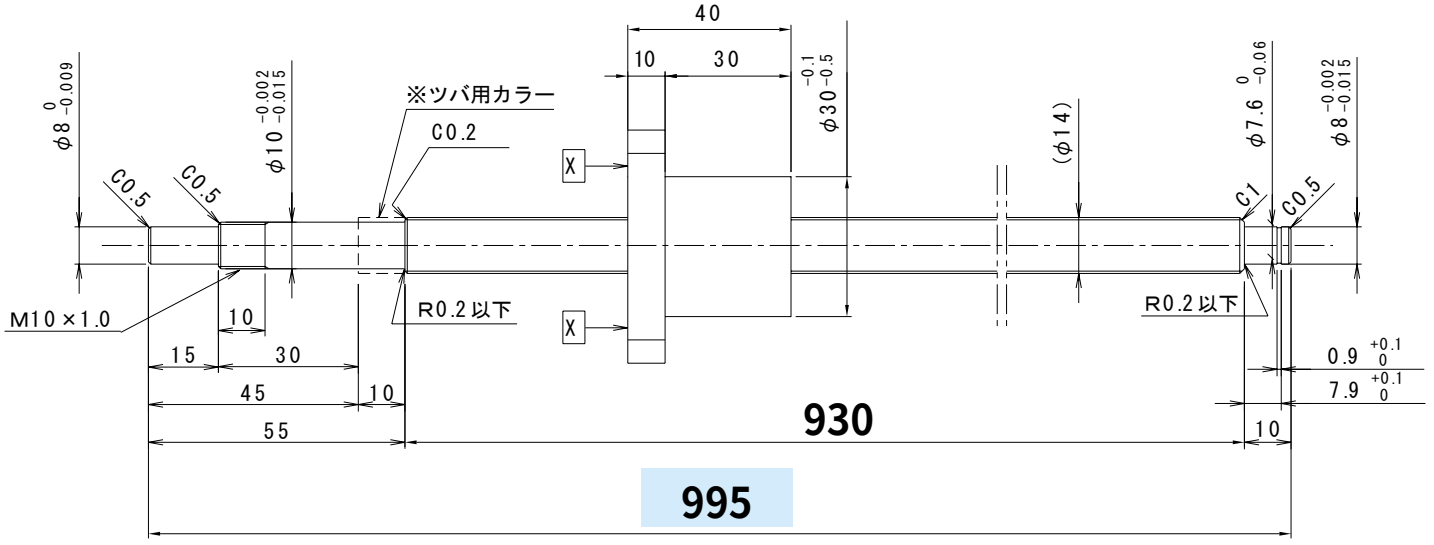

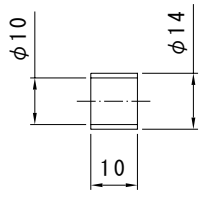

ツバ用カラー

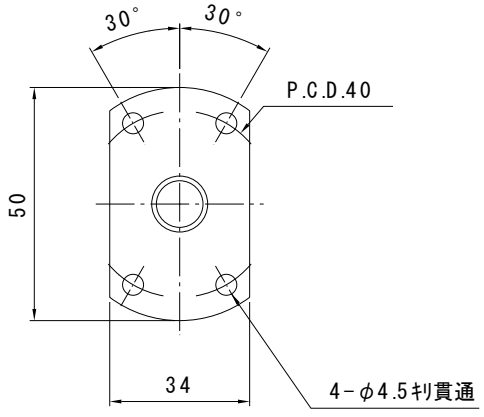

矢視X－X

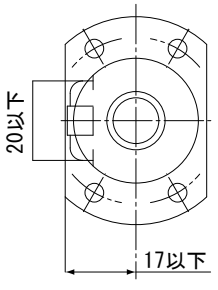

ナットの向き

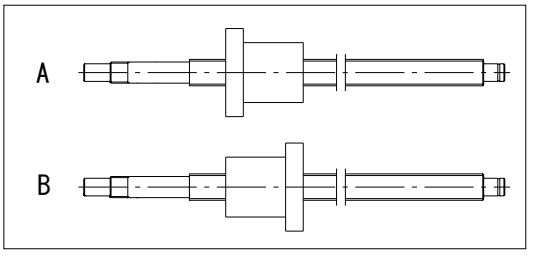

MY・MV	1405 ×	全長（最大長995） 995	ナットの向き A

備考欄