MV･MY シリーズボールねじ／精度等級C10

LINEAR SYSTEMS

は直接入力してください。

適用サポートユニット
角形サポートユニット：MSK-12K ／ 丸形サポートユニット：MSF-12
MSK-12S

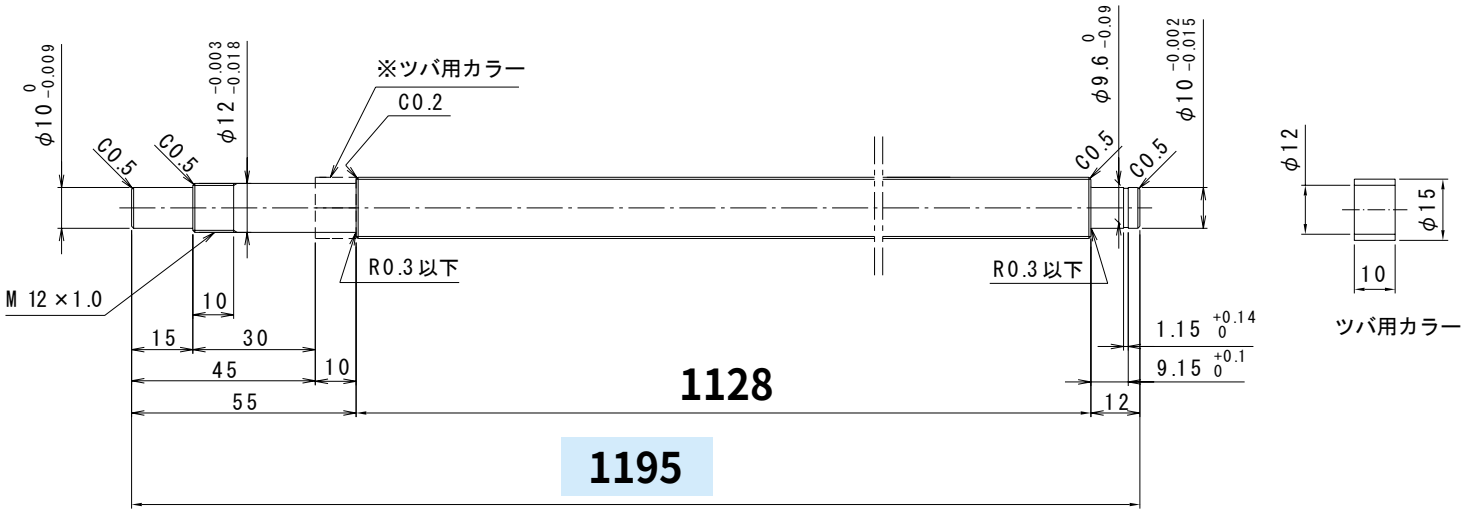

ナット形状

HULR

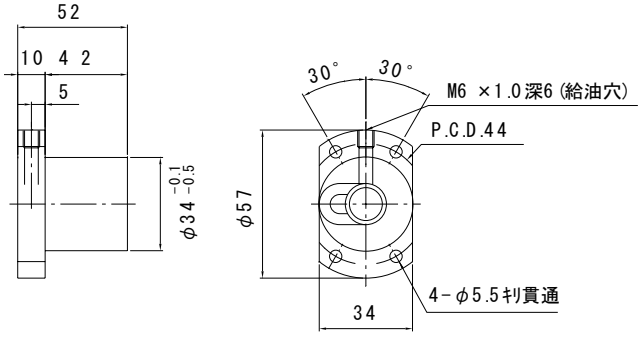

ナットの向き

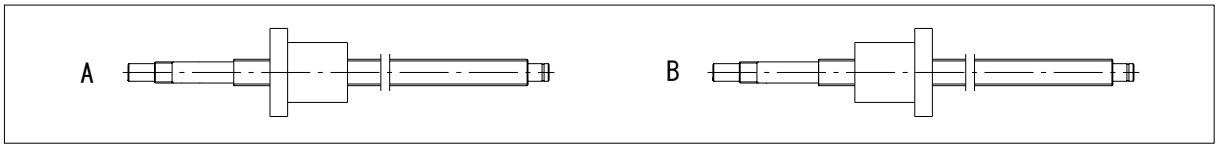

MY・MV	1510	×	全長（最大長1195） 1195	ナットの向き A

備考欄