LINEAR SYSTEMS

MV･MY シリーズボールねじ／精度等級C10

は直接入力してください。

適用サポートユニット
角形サポートユニット：MSK-15K ／ 丸形サポートユニット：MSF-15
MSK-15S

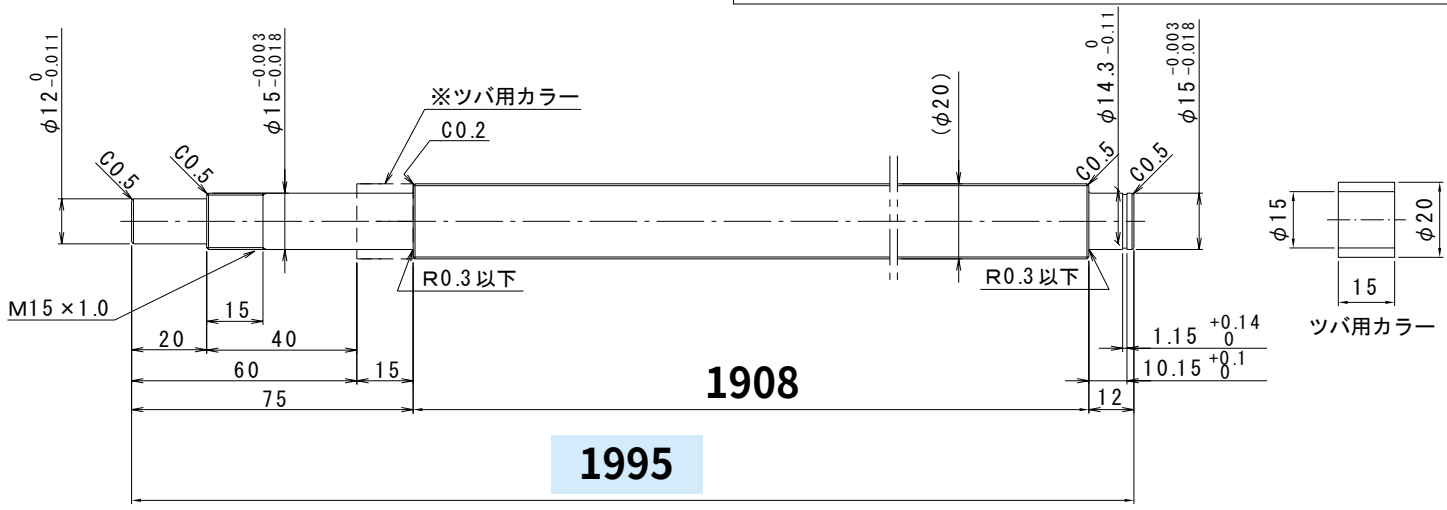

ナット形状

HULR

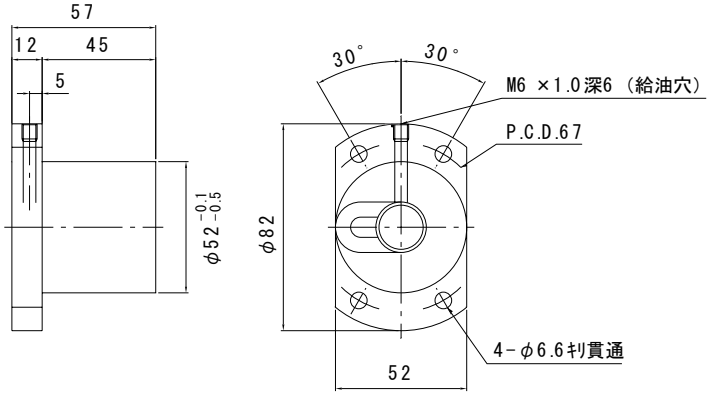

ナットの向き

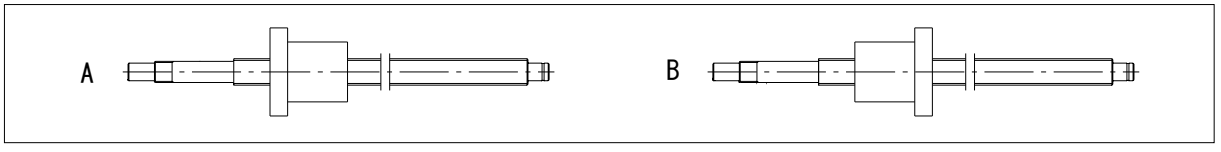

		全長（最大長1995）	ナットの向き
MY・MV	2010 ×	1995	A

備考欄