LINEAR SYSTEMS

MV･MY シリーズボールねじ／精度等級C10

は直接入力してください。

適用サポートユニット
角形サポートユニット：MSK-20K ／ 丸形サポートユニット：MSF-20
MSK-20S

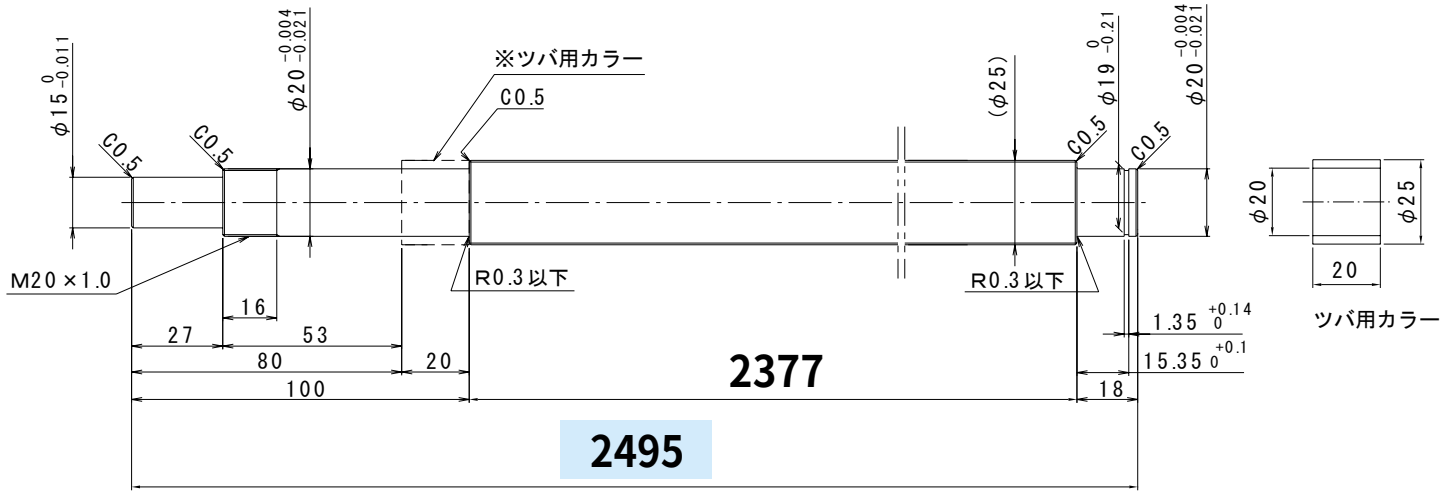

ナット形状

HULR

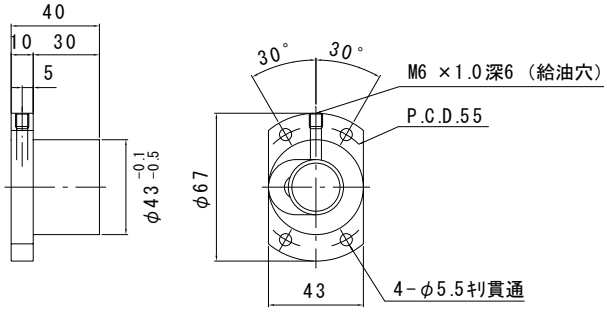

ナットの向き

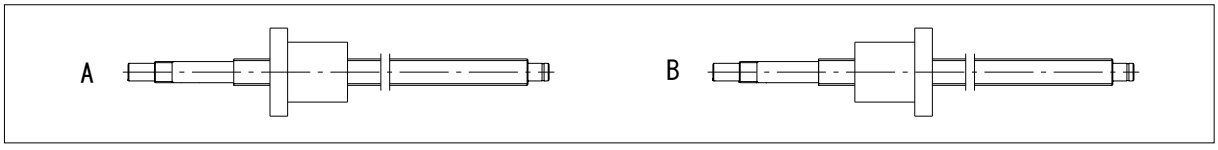

MY・MV	2505	×	全長（最大長2495） 2495	ナットの向き A

備考欄