LINEAR SYSTEMS

MV･MY シリーズボールねじ／精度等級C10

は直接入力してください。

適用サポートユニット
角形サポートユニット：MSK-10K ／ 丸形サポートユニット：MSF-10
MSK-10S

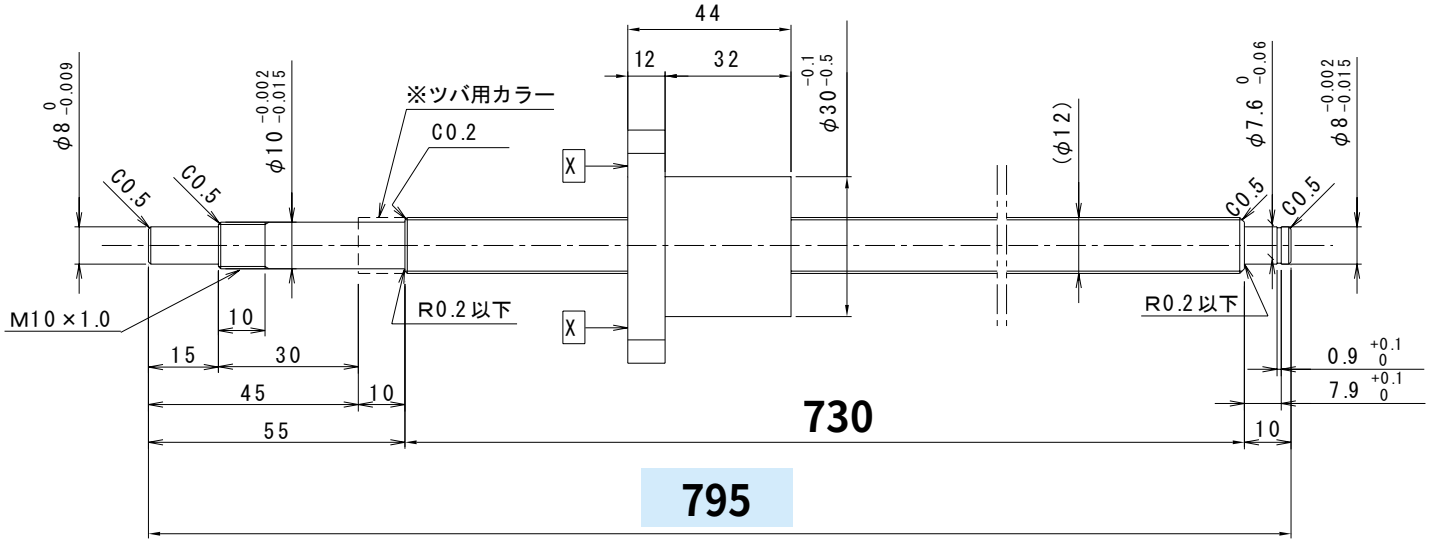

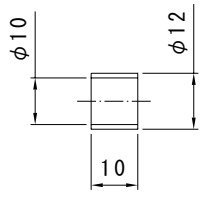

ツバ用カラー

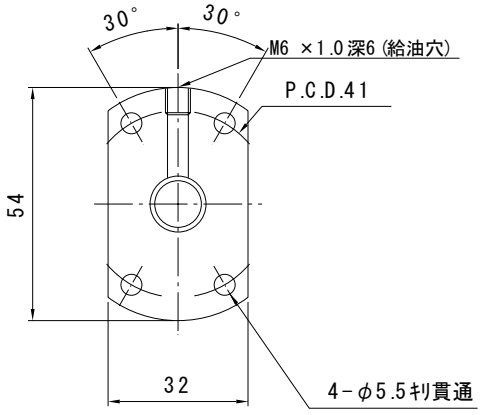

矢視X－X

ナットの向き

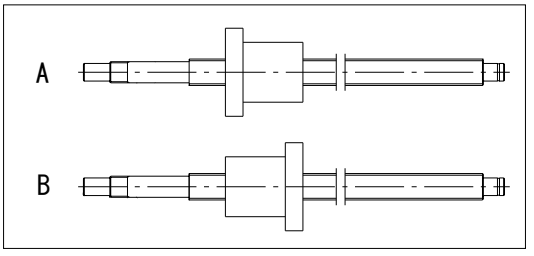

MY・MV	1210	×	全長（最大長795） 795	ナットの向き A

備考欄