# MPシリーズボールねじ／精度等級C3

は直接入力してください。

適用サポートユニット
角形サポートユニット：MSK-12K　／　丸形サポートユニット：MSF-12
MSK-12S

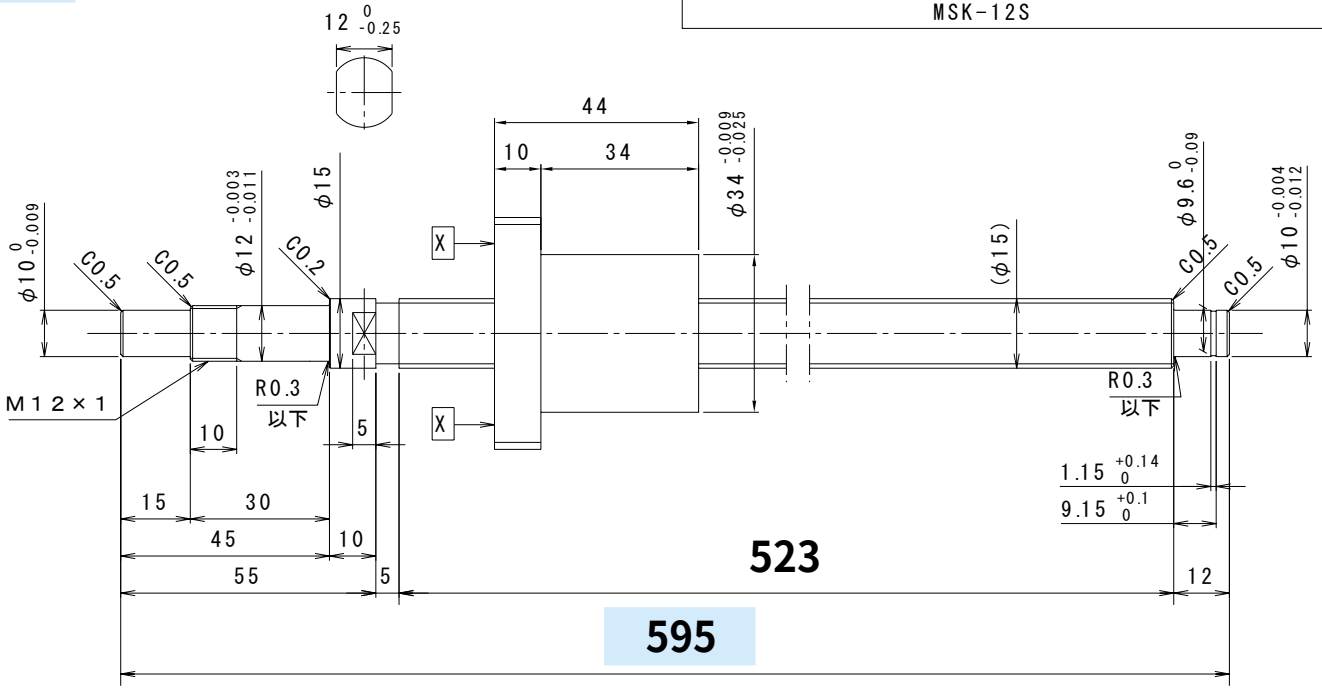


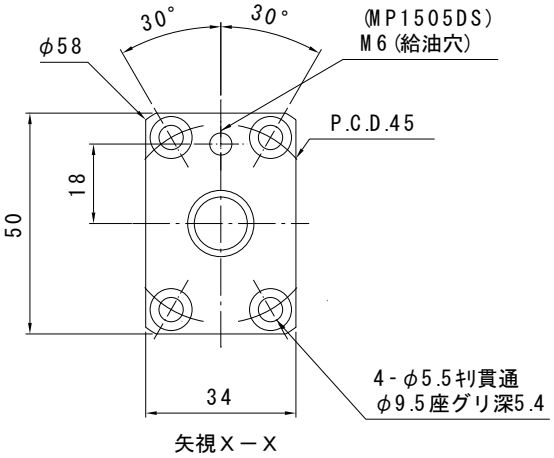


ナットの向き

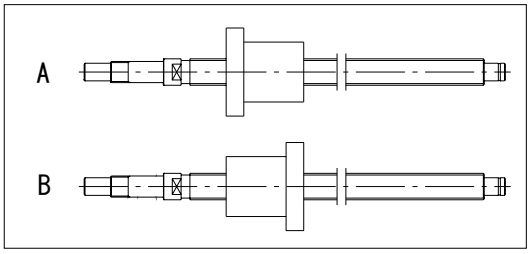


| 形式番号 | | | | | 全長（最大長595） | ナットの向き |
|---|---|---|---|---|---|---|
| MP | 1505 | DS | BALR | × | 595 | A |

**備考欄**