LINEAR SYSTEMS

MV･MYシリーズボールねじ／精度等級C10

は直接入力してください。

適用サポートユニット
角形サポートユニット：MSK-12K ／ 丸形サポートユニット：MSF-12
MSK-12S

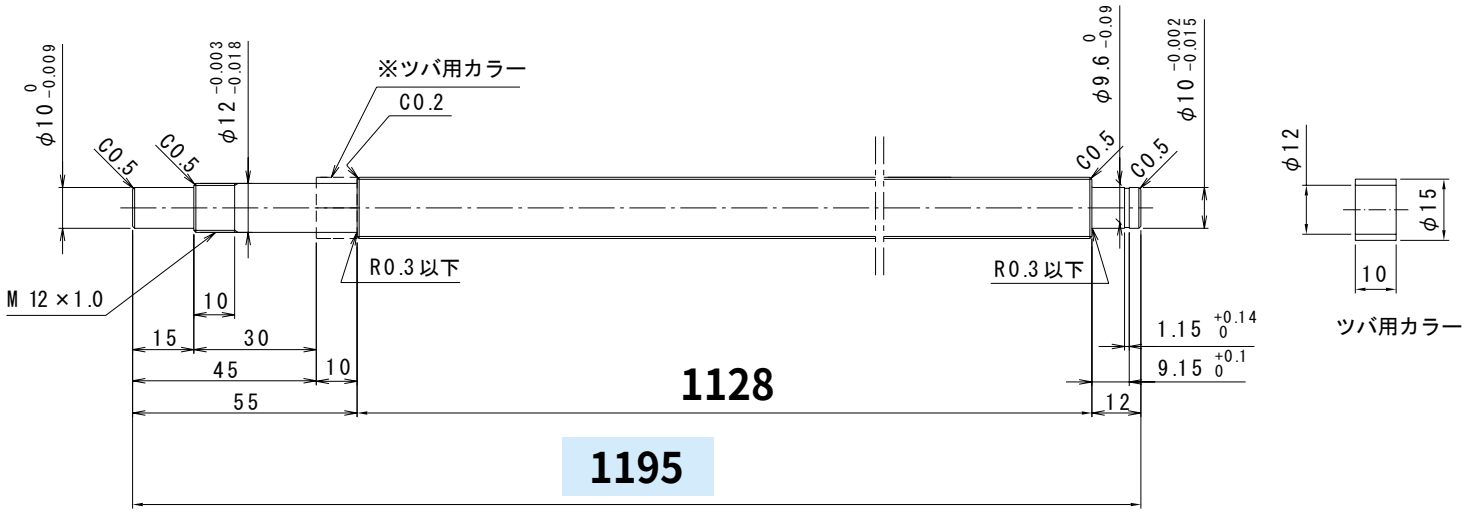

ナット形状

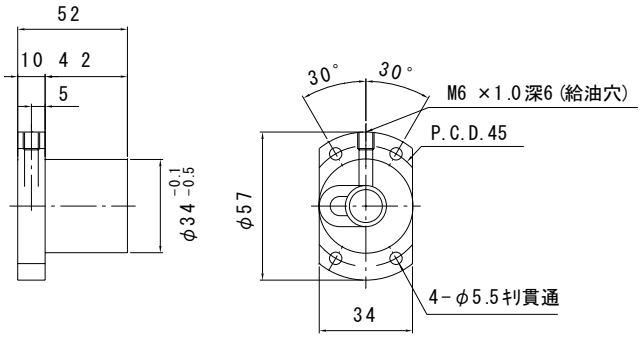

ナットの向き

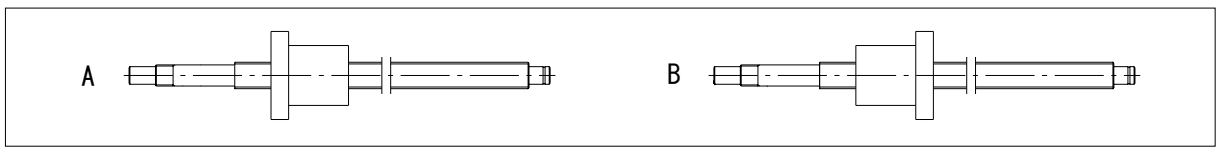

			全長（最大長1195）	ナットの向き
MY・MV	1510	×	**1195**	**A**

備考欄