MPシリーズボールねじ／精度等級C3

は直接入力してください。

適用サポートユニット
角形サポートユニット：MSK-8K ／ 丸形サポートユニット：MSF-8
MSK-8S

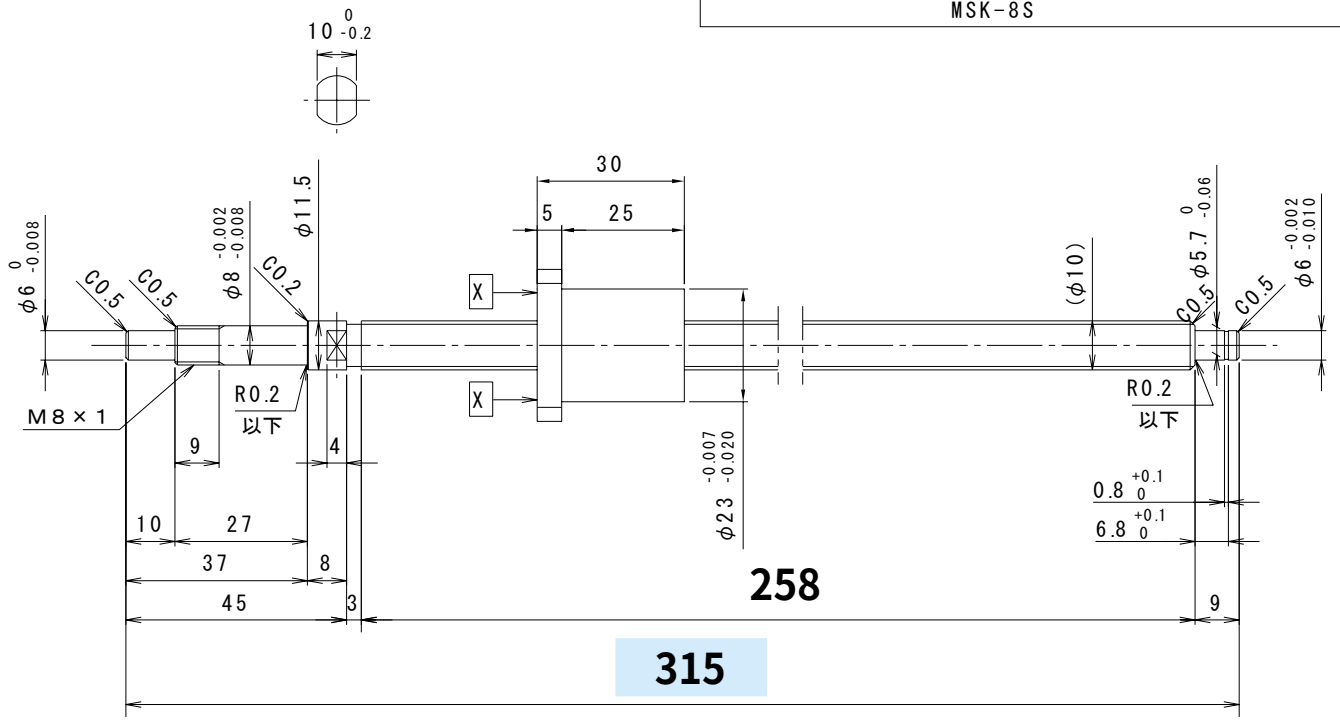

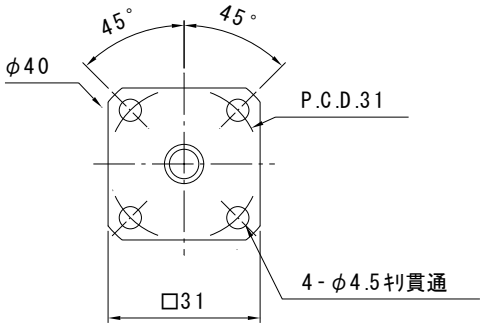

矢視X－X

ナットの向き

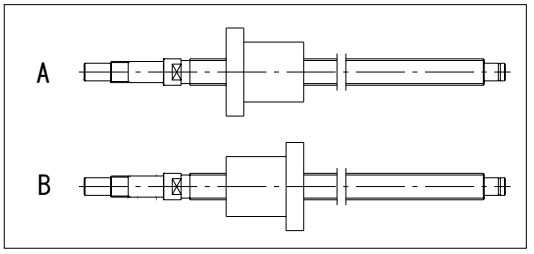

形式番号					全長（最大長315）	ナットの向き
MP	1002	DS	EAFR	×	315	A

備考欄